PLARAD®
Электрический безударный гайковёрт

RU **DEA / DEA-W**

DEM / DEM-W

Перевод с оригинала руководства по эксплуатации

Руководство по эксплуатации

Сохранить для последующего использования

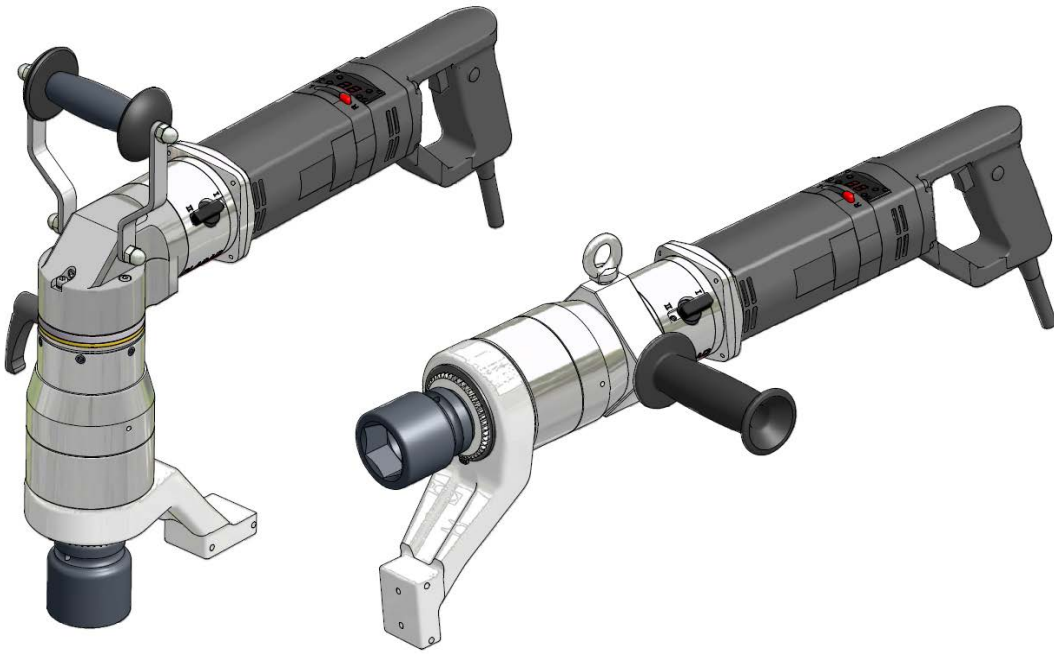

Maschinenfabrik Wagner GmbH & Co. KG
Birrenbachshöhe 17, D-53804 Much

Тел.: +49 (0)22 45 62-10
Факс: +49 (0)22 45 62-22

E-Mail: info@plarad.com
http:// www.plarad.com

Содержание

1. Производитель 3

2. Указания 3
2.1. Маркировка CE 3
2.2. Директивы 3
2.3. Сведения о руководстве 3
2.4. Указания по запасным частям 3
2.5. Общие указания по технике безопасности для электроинструмента 3
2.6. Указания по технике безопасности для гайковёртов 4
2.7. Основные правила техники безопасности 4
2.8. Идентификация изделия 5
2.9. Символы и предупреждения 5

3. Информация об изделии 6
3.1. Описание инструмента 6
3.2. Использование по назначению 6
3.3. Применение не по назначению 6
3.4. Прочая нормативная документация 6

4. Комплект поставки 6

5. Технические данные 6
5.1. Электропитание 6

6. Описание работы 7
6.1. Ввод в эксплуатацию 7
6.2. Подготовка гайковёрта 7
6.3. Регулировка крутящего момента 8
6.4. Безопасное шарнирное соединение 9
6.5. Опирание реактивного момента 9
6.5.1. Оптимальное опирание 10
6.5.2. Недопустимое опирание 10

7. Эксплуатация 11
7.1. Закручивание/откручивание 11
7.2. Затяжка 11
7.3. Откручивание 12

8. Обслуживание 13
8.1. Общее 13
8.2. Интервалы обслуживания 13

9. Инструкция по утилизации 13

1. ПРОИЗВОДИТЕЛЬ

Maschinenfabrik Wagner GmbH & Co.KG
53804 Birrenbachshöhe, Much (Германия)
+49 (02245) 62-0

2. УКАЗАНИЯ

2.1. Маркировка CE

На изделия нанесена маркировка CE. Заявление о соответствии подтверждает, что изделия соответствуют директивам Европейского союза по безопасности.

2.2. Директивы

Продукт отвечает требованиям Директив ЕС по машиностроению 2006/42/EG, EN 60745-1 и EN 60745-2-2, а также требованиям по электромагнитной совместимости (ЭМС):

EN 55014-1 (2006) Излучение

EN 55014-2 (1997) A1 Помехоустойчивость, Кат. II

EN 61000-3-2 (2006) Гармоники тока

EN 61000-3-3 (1995) + A1, A2 Перепады напряжения

2.3. Сведения о руководстве

Настоящее руководство содержит важные указания по работе, выбору места установки и подключению прибора. Внимательно прочитайте указания перед вводом прибора в эксплуатацию.

Благодаря этому вы защитите себя и получите важную информацию о подключении, применении и безопасном обращении с прибором.

Руководство по эксплуатации является составной частью прибора. Всегда держите его рядом с прибором. Строгое соблюдение руководства является условием правильного обращения и использования прибора по назначению. При продаже прибора обязательно передавайте руководство новому владельцу.

Обратите внимание на то, что параметры вашего изделия могут несколько отличаться от иллюстраций и технических данных, приведённых в руководстве.

Информация, содержащаяся в руководстве, верна на момент его выхода в печать. Мы оставляем за собой право на внесение изменений в любое время без предварительного уведомления.

2.4. Указания по запасным частям

Безопасность персонала и бесперебойная работа прибора гарантируются только при использовании оригинальных компонентов PLARAD. Это требования относится к деталям прибора и запасным частям.

При использовании других компонентов фирма Maschinenfabrik Wagner не даёт гарантии безопасной и надёжной работы прибора.

2.5. Общие указания по технике безопасности для электроинструмента

⚠ **ПРЕДУПРЕЖДЕНИЕ: прочтите все указания по технике безопасности и инструкции.** *Несоблюдение указаний по технике безопасности и инструкций может привести к поражению током, пожару и/или тяжёлым травмам.*

Сохраните все указания по технике безопасности и инструкции.

Используемое в указаниях по технике безопасности понятие «электроинструмент» обозначает инструменты, работающие от электрической сети (с сетевым шнуром) и от аккумуляторных батарей (без сетевого шнура).

1. Безопасность на рабочем месте

a) **Рабочее место должно поддерживаться в чистоте и быть хорошо освещено.** *Беспорядок на рабочем месте или недостаточное освещение могут привести к несчастным случаям.*

b) **Не работайте с электроинструментом во взрывоопасной среде, в которой находятся горючие жидкости, газы или пыль.** *Электроинструменты создают искры, которые могут воспламенить пыль или пары.*

c) **Во время работы с электроинструментом не подпускайте близко людей, особенно детей.** *Отвлекшись, вы можете потерять контроль над инструментом.*

2. Электробезопасность

a) **Вилка электроинструмента должна соответствовать розетке. Вилку ни в коем случае нельзя переделывать. Не используйте переходников с вилками, оснащёнными клеммой заземления.** *Немодифицированные вилки и подходящие розетки уменьшают риск поражения током.*

b) **Избегайте прикосновений к заземлённым поверхностям – трубам, отопительным приборам, плитам и холодильникам.** *При заземлении тела существует повышенный риск поражения электрическим током.*

c) **Защищайте электроинструмент от дождя и влаги.** *Попадание влаги в электроинструмент повышает риск поражения током.*

d) **Не используйте кабель для переноски, подвешивания электроинструмента или вытягивания вилки из розетки. Держите кабель подальше от источников тепла, масла, острых кромок и движущихся деталей инструмента.** *Повреждённый или спутанный кабель повышает риск поражения током.*

e) **Работая с электроинструментом на улице, используйте только удлинители, подходящие для использования вне помещений.** *Использование подходящего удлинителя для работы на улице уменьшает риск поражения током.*

f) **Если работа с электроинструментом во влажной среде неизбежна, то используйте автомат защиты от тока утечки.** *Использование автомата*

защиты от тока утечки уменьшает риск поражения током.

3. **Безопасность людей**

   a) **Будьте внимательны, следите за тем, что делаете, и разумно подходите к работе с электроинструментом. Не работайте с электроинструментом, если вы устали или находитесь под воздействием лекарств, алкоголя или медикаментов.** *Момент невнимательности при работе с электроинструментом может привести к серьёзным травмам.*

   b) **Работайте в защитном обмундировании и всегда в защитных очках.** *Применение средств индивидуальной защиты – респиратора, перчаток с противоскользящим покрытием, защитного шлема или наушников, в зависимости от типа и области применения электроинструмента, уменьшает риск травмирования.*

   c) **Избегайте случайного включения. Прежде чем подключить электроинструмент к сети или аккумуляторной батарее или взять его в руки, убедитесь, что он выключен.** *Если на выключателе окажется палец, когда вы возьмёте электроинструмент в руки, или если он включится при подключении к сети, это может привести к несчастному случаю.*

   d) **Перед включением электроинструмента уберите монтажные инструменты и гаечные ключи.** *Инструмент или ключ, находящийся во вращающейся части гайковёрта, может привести к несчастному случаю.*

   e) **Избегайте неправильного положения тела. Обеспечьте устойчивое положение и всегда сохраняйте равновесие.** *Таким образом вы можете лучше контролировать электроинструмент в неожиданных ситуациях.*

   f) **Надевайте соответствующую одежду. Носите плотно облегающую одежду, не надевайте украшений. Волосы, одежда и перчатки должны быть как можно дальше от движущихся деталей.** *Движущиеся детали могут затянуть свободно висящую одежду, украшения и длинные волосы.*

   g) **Если установлены пылеотсосы и пылеприёмники, убедитесь, что они подключены и правильно используются.** *Использование пылеотсоса может снизить опасность, исходящую от пыли.*

4. **Использование электроинструмента, обращение с ним**

   a) **Не перегружайте инструмент. Используйте в своей работе предназначенный для неё электроинструмент.** *С подходящим электроинструментом в заданном диапазоне мощности работать будет лучше и безопаснее.*

   b) **Не пользуйтесь электроинструментом с неисправным выключателем.** *Электроинструмент, который нельзя включить или выключить, опасен и должен быть отремонтирован.*

   c) **Перед регулировкой инструмента, сменой аксессуаров или окончанием работы выньте вилку из розетки и/или отсоедините аккумулятор.** *Эта мера безопасности предотвращает случайное включение электроинструмента.*

   d) **Храните неиспользуемый электроинструмент в недоступном для детей месте. Не разрешайте пользоваться инструментом лицам, не ознакомившимся с ним или не изучившим инструкции.** *Электроинструменты опасны, когда используются необученными людьми.*

   e) **Обслуживайте электроинструменты со всей тщательностью.Проверьте, правильно ли функционируют и не заедают ли движущиеся детали, и не повреждены ли они настолько, что нарушают работу электроинструмента. Перед использованием электроинструмента отремонтируйте повреждённые детали.** *Причиной многих несчастных случаев является плохое обслуживание электроинструмента.*

   f) **Следите за заточкой и чистотой режущего инструмента.** *Тщательно обслуживаемые режущие инструменты с острыми режущими кромками меньше заедают и их легче вести.*

   g) **Используйте электроинструмент, аксессуары, насадки и пр. соответственно этим инструкциям. При этом учитывайте условия работы и выполняемую операцию.** *Использование электроинструмента для выполнения операций, отличных от предусмотренных, может привести к опасным ситуациям.*

5. **Обслуживание**

   a) **Ремонт электроинструмента должен осуществляться только квалифицированным персоналом и только с использованием оригинальных запчастей.** *Это гарантирует сохранение безопасности электроинструмента.*

2.6. Указания по технике безопасности для гайковёртов

⚠ **Держите инструмент за изолированные рукоятки при выполнении работ, где болт может коснуться скрытой проводки или сетевого шнура гайковёрта.** *При контакте болта с проводом под напряжением металлические детали инструмента также могут оказаться под напряжением, что приведёт к поражению током.*

2.7. Основные правила техники безопасности

Предупреждение!

Контакт с деталями под напряжением может привести к тяжёлым ожогам и даже летальному исходу из-за поражения током.

- **Во время работы с электрическим гайковёртом соблюдайте следующие правила техники безопасности.**

При эксплуатации инструмента соблюдайте региональные требования и предписания.

Перед применением инструмента обязательно убедитесь в работоспособности и надлежащем состоянии инструмента. Пользователь должен уметь обращаться с инструментом. Перед вводом в действие проверьте инструмент и сетевой шнур на предмет повреждений. Ни в коем случае не продолжайте использовать неисправные инструменты и инструменты с неисправными проводами и разъёмами! Замените повреждённые провода и разъёмы силами квалифицированных электриков.

При использовании удлинительной линии малого сечения и большой длины может возникнуть падение напряжения, которое отрицательно скажется на пусковых характеристиках и работе гайковёрта. Используйте только удлинители, отвечающие следующим требованиям:

Напряжение сети	Минимальное сечение
230 В	1,5 мм^2
100/110 В	2,5 мм^2

2.8. Идентификация изделия

Гайковёрт маркируется на фирменной табличке.

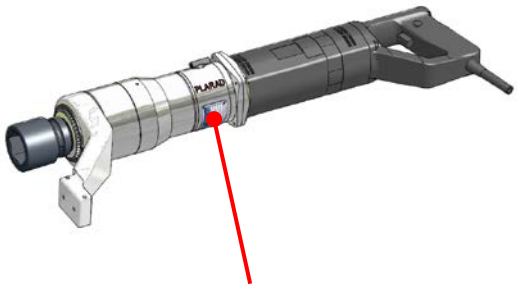

2.9. Символы и предупреждения

Маркировка CE

Соблюдать руководство по монтажу и применению

Работать в наушниках

Использовать защиту для глаз

Работать в спецобуви

Работать в каске

Опасность поскальзывания

Предупреждение о горячей поверхности

Предупреждение об опасном электрическом напряжении

Предупреждение об опасностях. Вид опасности указан в тексте, приведённом рядом

Защитная изоляция, класс 2

Инструкция по утилизации/удалению отходов электрического и электронного оборудования

Знак проведённого обслуживания с указанием следующей проверки

3. ИНФОРМАЦИЯ ОБ ИЗДЕЛИИ

3.1. Описание инструмента

С помощью безударного гайковёрта можно затягивать резьбовые соединения. Создаваемый крутящий момент регулируется электроникой.

Тип DEA, опционально DEA-W

Безударный гайковёрт оснащается двухходовой автоматикой. На холостом ходу и при небольшом крутящем моменте он работает в скоростном режиме с высокими оборотами. При низком сопротивлении вращению это позволяет прикрутить или открутить гайку на 6-кратной скорости. При повышении сопротивления вращению двухходовая автоматика переключает инструмент в нагрузочный режим с более низкими оборотами и высоким крутящим моментом.

По достижении заданного крутящего момента встроенная электроника отключает безударный гайковёрт.

Тип DEM, опционально DEM-W

Безударный гайковёрт оснащается редуктором с ручным переключением. Если повернуть ручку в положение «1», то включится скоростной режим. Если повернуть ручку в положение «2», то включится нагрузочный режим.

По достижении заданного крутящего момента встроенная электроника отключает безударный гайковёрт.

3.2. Использование по назначению

Безударный гайковёрт Plarad – ручной инструмент, предназначенный исключительно для затяжки и откручивания резьбовых соединений. Он предназначен для использования исключительно профессионалами.

Для резьбовых соединений можно использовать только подходящие торцовые гаечные ключи/насадки.

При использовании других насадок в качестве торцовых гаечных ключей необходимо получить на это разрешение изготовителя. Следите за тем, чтобы обеспечивалось идеальное кинематическое замыкание между торцовым гаечным ключом и гайкой или головкой болта. Также следите за тем, чтобы обеспечивалось идеальное кинематическое замыкание между четырёхгранником гайковёрта и четырёхгранным гнездом на торцовом ключе.

Гайковёрт рассчитан на работу внутри и вне помещений, при температуре окружающей среды от -20 до +70 °C. При иных условиях проконсультируйтесь с производителем.

Безударный гайковёрт не предназначен для длительной работы в качестве привода!

Монтаж, наладка, изменения, расширения и ремонт прибора должны производиться только специалистами Maschinenfabrik Wagner или авторизованных сервисных центров. Используйте прибор только так, как описано в данном руководстве. Только при таких условиях возможна безопасная и надёжная работа. Самовольные изменения могут привести к неожиданным опасностям.

Безопасность персонала и бесперебойная работа прибора гарантируются только при использовании оригинальных компонентов PLARAD. Это требования относится к деталям прибора и запасным частям.

При использовании других компонентов фирма Maschinenfabrik Wagner не даёт гарантии безопасной и надёжной работы прибора.

3.3. Применение не по назначению

Любое иное и выходящее за рамки описанное использованием считается применением не по назначению. Все риски ложатся на владельца/пользователя.

3.4. Прочая нормативная документация

Паспорт безопасности EC MOBILTEMP SHC 100 (EXXON-MOBIL)

4. КОМПЛЕКТ ПОСТАВКИ

- Электрический безударный гайковёрт, готовый к эксплуатации
- Руководство по эксплуатации с сертификатом соответствия ЕС, таблицей крутящих моментов, по выбору – с сертификатом проверки

5. ТЕХНИЧЕСКИЕ ДАННЫЕ

Диапазон мощности:	см. прилагаемую таблицу крутящих моментов
Масса:	см. фирменную табличку
Уровень вибрации:	ah < 2,5 м/с^2
Уровень звукового давления:	75 дБ(А), кратковременно 85 дБ(А)
Обороты холостого хода:	8500–14000 об/мин

Размеры инструмента можно узнать из технического паспорта на сайте www.plarad.de.

Все данные действительны также для гайковёртов DEM-W и DEA-W, оснащённых угловым отводом.

5.1. Электропитание

Напряжение сети:	230 В / 50 Гц 110 В / 60 Гц
Потребляемая мощность:	1,4 кВт
Класс изоляции:	E
Защитная изоляция:	Класс защиты IP 20
Минимальная присоединяемая мощность для мобильных генераторов	4 кВА

6. ОПИСАНИЕ РАБОТЫ

6.1. Ввод в эксплуатацию

Внимание!

Можно использовать только компоненты и аксессуары, не ухудшающие функционирование и безопасность гайковёрта.

- **В случае сомнений обратитесь к поставщику.**

Предупреждение!

Контакт с деталями под напряжением может привести к тяжёлым ожогам и даже летальному исходу из-за поражения током.

- **Перед включением безударного гайковёрта проверьте, не повреждён ли сетевой шнур.**
- **Не используйте безударный гайковёрт, если повреждены сетевой шнур или сетевая вилка.**

Внимание!

Соблюдайте напряжение сети и частоту, указанные на фирменной табличке.

6.2. Подготовка гайковёрта

6. Наденьте опору на зубчатый держатель на гайковёрте.

7. Зафиксируйте опору стопорным кольцом.

8. Наденьте торцовую головку на четырёхгранник на гайковёрте и зафиксируйте. Используйте только силовые торцовые головки.

9. Зафиксируйте торцовую головку.

Безударный гайковёрт с зафиксированной опорой и зафиксированной торцовой головкой.

Предупреждение!

Незафиксированные компоненты могут отлететь.

- **Перед включением инструмента зафиксируйте опору и торцовую головку!**
- **Следуйте указаниям и предупреждениям на гайковёрте и насадках.**

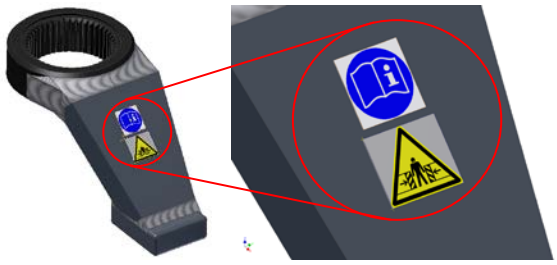

6.3. Регулировка крутящего момента

Важно!

Нужный крутящий момент необходимо выставить перед использованием инструмента. Регулировка во время работы невозможна.

1. Установите нужный крутящий момент с помощью потенциометра на корпусе над рукояткой. Необходимое значение регулировки можно взять из прилагаемой таблицы крутящих моментов.
2. Для регулировки крутящего момента нажимайте кнопки на потенциометре.
   При нажатии верхних кнопок значение соответствующей позиции на индикаторе увеличивается.
   При нажатии нижних кнопок значение уменьшается.

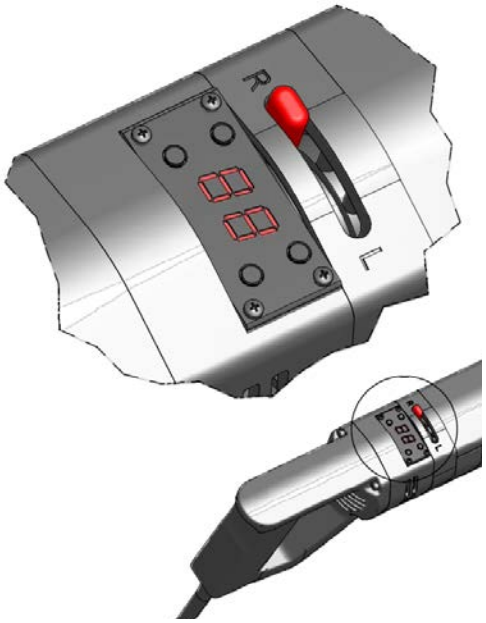

Значения, указанные в прилагаемых таблицах крутящих моментов были определены на испытательном стенде и соответствуют испытательной конструкции средней жёсткости по ISO 5393.

3. Устанавливайте нужный вам крутящий момент индивидуально для каждой операции.
4. Проверяйте крутящий момент на конкретной операции, прежде чем затянуть все болты в рамках аналогичной операции. Для проверки удобнее всего использовать вращающийся электронный датчик. Можно также использовать проверенный динамометрический ключ.
5. При необходимости запросите наш ассортимент устройств для измерения крутящего момента.

Важно!

Гайковёрт достигает установленного крутящего момента при условии, что для затяжки от начала операции до выключения остаётся угол поворота не менее 30°.

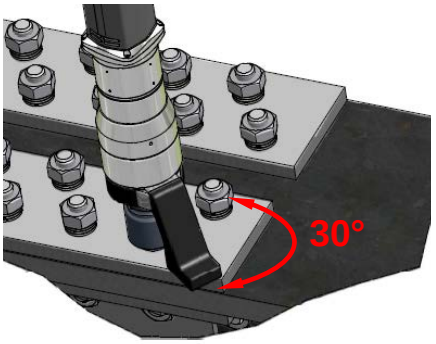

Внимание!

Неконтролируемое увеличение крутящего момента из-за многократного включения.

- **Не включайте гайковёрт второй раз в том же месте после автоматического отключения по достижении заданного крутящего момента.**

6.4. Безопасное шарнирное соединение

Безопасное шарнирное соединение между электродвигателем и редуктором позволяет поворачивать рукоятку в любое положение даже под нагрузкой. При этом на руку не воздействует сила отдачи.

6.5. Опирание реактивного момента

Крутящий момент может быть создан только при наличии реактивных сил. Эту функцию в безударном гайковёрте выполняет опора.

В комплект поставки гайковёрта входит стандартный реактивный рычаг. Гайковёрт можно опирать только на реактивный рычаг.

Предупреждение!

Опасность защемления между опорой и контактной поверхностью.
Прикреплённый к гайковёрту реактивный рычаг может стать причиной серьёзных травм от защемления.

- **Не кладите руки между опорой и контактной поверхностью.**
- **Не кладите руки / не ставьте ноги рядом с контактной поверхностью.**

Предупреждение!

Опасность отрезания сетевого шнура!
Контакт с деталями под напряжением может привести к тяжёлым ожогам и даже летальному исходу из-за поражения током.

- **Во время работы сетевой шнур ни в коем случае не должен находиться между опорой и контактной поверхностью.**
- **Во время работы держите гайковёрт только за изолированные рукоятки.**

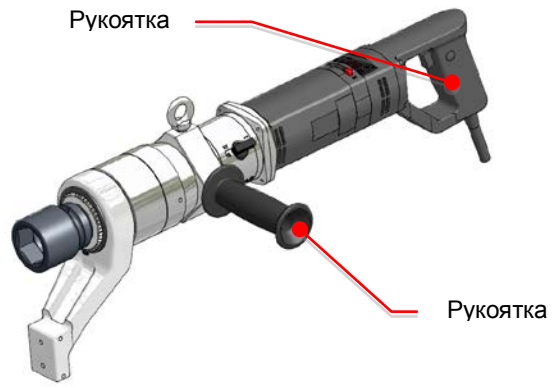

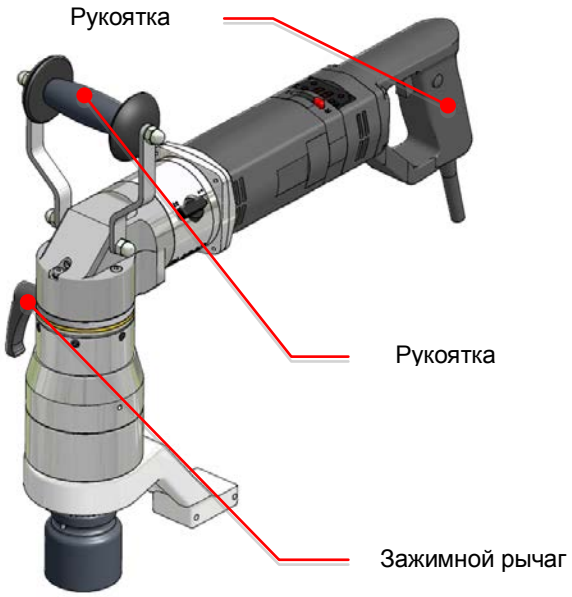

Используйте только опоры и удлинения, разрешённые компанией PLARAD.

По запросу могут быть поставлены опоры в особом исполнении. Опоры и опорные ножки нельзя модифицировать с выходом за указанные нами допустимые размеры. Вследствие модифицирования опоры оригинальная таблица мощности может оказаться недействительной.

Перед включением гайковёрта приложите опору к контропоре в месте прикручивания/откручивания гайки, против направления вращения. При этом обратите внимание на направление резьбы (на рисунке изображена правая резьба).

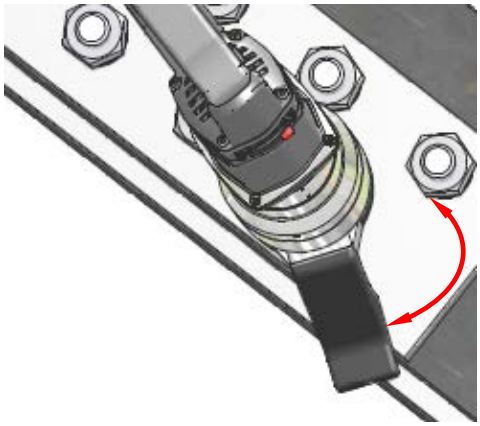

Предупреждение!

Недостаточно хорошо упёртый гайковёрт может соскользнуть, и его может отбросить в сторону.

- **Контропора в месте прикручивания/откручивания должна быть такой, чтобы опора не могла соскользнуть с контактной поверхности!**

6.5.1. Оптимальное опирание

Обеспечьте полное прилегание опорной пластины!

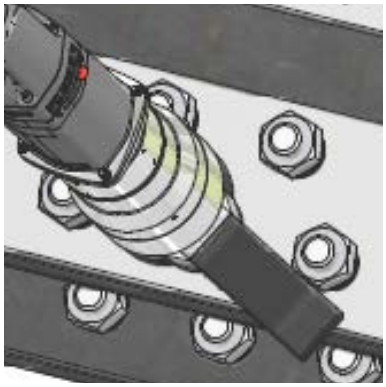

6.5.2. Недопустимое опирание

Предупреждение!

Точечный контакт опоры с углами опорной ножки может привести к воздействию значительных сил на гайковёрт. В результате опора может сдвинуться с болта. Насадки инструмента могут поломаться, и гайковёрт может отбросить в сторону.

- **Не опирайте гайковёрт из направлений, обозначенных на рисунке красным цветом!**
- **Опирать гайковёрт можно только из направлений, обозначенных на рисунке зелёным цветом!**

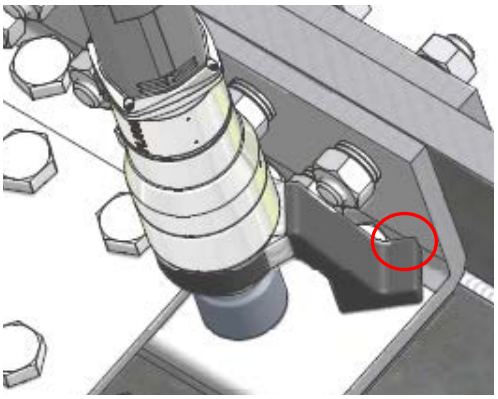

Неправильное опирание в угол ножки.

7. ЭКСПЛУАТАЦИЯ

Предупреждение!

Опасность падения гайковёрта!

- **Крупные гайковёрты поднимайте только подходящими подъёмными средствами.**
- **При работе над головой зафиксируйте гайковёрт, работайте в каске и защитных перчатках.**

Предупреждение!

Опасность повреждения слуха из-за шума.

- **В зависимости от регулировки гайковёрта и уровня воздействующего на оператора шума работайте в плотно прилегающих наушниках.**
- **Эксплуатирующая организация отвечает за правильный выбор и наличие наушников.**

Будьте осторожны!

Опасность ожога!
При высокой окружающей температуре температура на поверхности гайковёрта может достигать 80 °C.

- **Работайте в защитных перчатках.**

Внимание!

Проверьте наличие действительной таблицы крутящих моментов для инструмента. Серийный номер таблицы крутящих моментов указан на фирменной табличке инструмента и в техническом паспорте.

При регулировке крутящего момента обязательно следите, чтобы не превышался максимально допустимый крутящий момент гайковёрта и насадок. Максимально допустимый крутящий момент указан на гайковёрте и насадках.

7.1. Закручивание/откручивание

1. Насадите безударный гайковёрт на гайку или головку болта так, чтобы её по всей высоте охватывала торцовая головка с внутренним шестигранником. Если это невозможно, то насадки можно нагружать лишь с ограниченным крутящим моментом или использовать специальную торцовую головку или другую насадку.
2. Установите опору гайковёрта на контропору в месте прикручивания/откручивания гайки, против направления вращения. Прилегание должно быть по всей поверхности.

Предупреждение!

Во время работы могут треснуть детали или резьбовые соединения. Гайковёрт может соскочить с резьбового соединения.

- **Гайковёрты и насадки можно нагружать лишь в пределах допустимого крутящего момента. Допустимые значения крутящего момента при обычных условиях указаны на инструментах и насадках.**

7.2. Затяжка

Предупреждение!

Недостаточно хорошо упёртый гайковёрт может соскользнуть, и его может отбросить в сторону.

- **Контропора в месте прикручивания/откручивания должна быть такой, чтобы опора не могла соскользнуть с контактной поверхности!**

Автоматический гайковёрт DEA, опционально DEA-W

1. Рычажком на корпусе выберите направление вращения.
2. Насадите торцовую головку гайковёрта на головку болта или гайку, которую требуется открутить или прикрутить.
3. Приложите опору гайковёрта к контропоре в месте прикручивания/откручивания гайки, против направления вращения. У гайковёрта DEA-W в этом положении прижмите планетарную передачу к угловому отводу с помощью зажимного рычага (см. рис. на с. 9).
4. Подключите гайковёрт к электрической розетке.
5. Нажмите кнопку включения и удерживайте нажатой до тех пор, пока гайковёрт не отключится.
6. При необходимости проверьте крутящий момент подходящими средствами.

Ручной гайковёрт DEM, опционально DEM-W

1. Рычажком на корпусе выберите направление вращения.
2. Выберите нужный режим, повернув круглую ручку: «1» = скоростной режим; «2» = нагрузочный режим.
3. Насадите торцовую головку гайковёрта на головку болта или гайку, которую требуется открутить или прикрутить.
4. Приложите опору гайковёрта к контропоре в месте прикручивания/откручивания гайки, против направления вращения. У гайковёрта DEM-W в этом положении прижмите планетарную передачу к угловому отводу с помощью зажимного рычага (см. рис. на с. 9).

5. Подключите гайковёрт к электрической розетке.
6. Нажмите кнопку включения и удерживайте нажатой до тех пор, пока гайковёрт не отключится.
7. При необходимости проверьте крутящий момент подходящими средствами.

Важно!

Чтобы гайковёрт при затяжке не отключался слишком рано, можно зафиксировать нагрузочный режим как постоянный. Для этого поверните рифлёное колёсико на безударном гайковёрте DEA с маркировкой из положения «A» в положение «L».

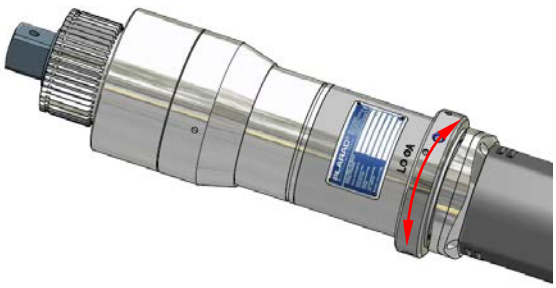

7.3. Откручивание

Для откручивания резьбовых соединений часто требуется больший крутящий момент, чем для затяжки. В такой ситуации стандартные торцовые головки и насадки зачастую не обеспечивают требуемой устойчивости. В большинстве случаев мощность инструмента также превышает допустимую нагрузку насадок.

Обратите внимание, что насадки можно нагружать лишь с указанным на них максимальным крутящим моментом.

Автоматический гайковёрт DEA, опционально DEA-W

1. Рычажком на корпусе выберите направление вращения.
2. Поверните рифлёное колёсико в положение «A».
3. Приложите опору гайковёрта к контропоре в месте прикручивания/откручивания гайки, против направления вращения. У гайковёрта DEA-W в этом положении прижмите планетарную передачу к угловому отводу с помощью зажимного рычага (см. рис. на с. 9).
4. Нажмите кнопку включения и удерживайте нажатой до тех пор, пока не открутится гайка или болт. Не нажимайте кнопку включения по нескольку раз!

Ручной гайковёрт DEM, опционально DEM-W

1. Рычажком на корпусе выберите направление вращения.
2. Выберите круглой ручкой нагрузочный режим: «2» = нагрузочный режим.
3. Приложите опору гайковёрта к контропоре в месте прикручивания/откручивания гайки, против направления вращения. У гайковёрта DEM-W в этом положении прижмите планетарную передачу к угловому отводу с помощью зажимного рычага (см. рис. на с. 9).
4. Нажмите кнопку включения и удерживайте нажатой до тех пор, пока не открутится гайка или болт. Не нажимайте кнопку включения по нескольку раз!

Важно!

Безударный гайковёрт нельзя использовать для проверки и подтяжки уже затянутых резьбовых соединений.

- **Ослабьте затянутые резьбовые соединения.**
- **Заново затяните болт, чтобы достигался угол поворота не менее 30°.**

8. ОБСЛУЖИВАНИЕ

8.1. Общее

Гайковёрт необходимо обслуживать, чтобы сохранялась его функциональность и безопасность.

Внимание!

Работы по обслуживанию должны проводиться только изготовителем.

Монтаж, наладка, изменения, расширения и ремонт прибора должны производиться только специалистами Maschinenfabrik Wagner или авторизованных сервисных центров.

Безопасность персонала и бесперебойная работа прибора гарантируются только при использовании оригинальных компонентов PLARAD. Это требования относится к деталям прибора и запасным частям.

При использовании других компонентов фирма Maschinenfabrik Wagner не даёт гарантии безопасной и надёжной работы прибора.

8.2. Интервалы обслуживания

В зависимости от частоты использования гайковёрт должен обслуживаться через определённые интервалы. Указанные интервалы обслуживания являются ориентировочными. Чтобы индивидуально подобрать интервал для своих конкретных условий, вы можете обратиться к нашим сотрудникам выездного обслуживания и техническим специалистам.

Обслуживание может проводиться у нас отделом обслуживания и ремонта по согласованию с сотрудниками выездного обслуживания.

раз в 3 месяца

- при тяжёлых условиях эксплуатации
- при высокой частоте использования
- при работе в несколько смен
- при длительной работе в верхнем диапазоне оборотов
- при мягком ходе резьбы

раз в 6 месяцев

- при нормальных условиях эксплуатации
- при средней частоте использования
- при работе в среднем диапазоне оборотов

раз в 12 месяцев

- при редком использовании

Чистка:

- чистка поверхности гайковёрта
- если есть налёт ржавчины – удалить

Осмотр:

- повреждения
- течи

Проверка работоспособности:

- все движущиеся детали в порядке
- привод и реактивный рычаг не имеют повреждений
- не течёт сальник четырёхгранника привода
- не текут соединения шлангов

9. ИНСТРУКЦИЯ ПО УТИЛИЗАЦИИ

Гайковёрт подлежит утилизации согласно действующим нормативам.

Внимание!

Данный символ указывает на то, что согласно Директиве по WEEE (Директива по утилизации отходов электрического и электронного оборудования 2002/96/EC) и национальным нормативам изделие нельзя выбрасывать с бытовыми отходами.

- **Данное изделие следует сдавать в специальный пункт приёма. Например, его можно вернуть при покупке аналогичного изделия или сдать в специализированный пункт приёма сырья для утилизации отходов электрического и электронного оборудования.**
- **Информацию о приёме старого оборудования можно получить в городской администрации, на предприятиях по утилизации, пункте утилизации отходов электрического и электронного оборудования или предприятии по вывозу мусора.**