Agregat hidraulic electric

XB 1-Z
XB 2-Z
XB 3,5-Z

Manual de utilizare



A se păstra pentru folosirea ulterioară.

PLARAD®
Torque & Tension Systems

Cuprins

1. Producător 3

2. Indicaţii 3
2.1. Marcaj CE 3
2.2. Directive 3
2.3. Indicaţii generale 3
2.4. Indicaţii generale de securitate 3
2.5. Puncte de fixare 4
2.6. Identificarea produsului 4
2.7. Simboluri şi avertizări 5

3. Descrierea procedeului de operare 5

4. Informaţii despre produs 5
4.1. Utilizare conformă 5
4.2. Utilizare neconformă 5
4.3. Manuale de instrucţiuni de utilizare aferente 6

5. Ce conţine pachetul livrat 6
5.1. Consumabile 6

6. Date tehnice 6

7. Descrierea funcţionării 7
7.1. Punerea în funcţiune 7
7.2. Operare 7
7.3. Indicaţii de întreţinere 9

8. Instrucţiuni pentru gestionarea deşeurilor 9

9. Instrucţiuni pentru schimbarea uleiului/filtrului 10

1. Producătorul

Maschinenfabrik Wagner GmbH & Co. KG
53804 Much, Germania
+49 (02245) 62-0

2. Note şi indicaţii

2.1. Marcajul CE

Produsele sunt marcate CE. Prin declaraţia de conformitate se garantează că produsele corespund directivelor privind siguranţa ale Uniunii Europene.

2.2. Directive

Produsul îndeplineşte cerinţele Directivei europene 2006/42/CE privind echipamentele tehnice.

2.3. Indicaţii generale

- La această pagină găsiţi instrucţiuni importante legate de operarea, locul de amplasare şi conectarea electrică a agregatului. Citiţi cu atenţie instrucţiunile, înainte de a pune în funcţiune agregatul.

Înainte de a utiliza agregatul hidraulic, vă rugăm să respectaţi obligatoriu instrucţiunile din prezentul manual de utilizare. Legiuitorul cere să vă oferim indicaţii importante cu privire la securitatea dv., şi să vă indicăm cum evitaţi deteriorarea agregatului.

În cazul în care nu respectaţi prezentul manual, firma Maschinenfabrik Wagner nu răspunde pentru deteriorările rezultate din nerespectarea din neglijenţă sau cu intenţie a instrucţiunilor din prezentul manual.

- Manualul de utilizare este parte integrantă a agregatului. Trebuie să fie oricând disponibil în apropierea agregatului. Respectarea exactă a prezentului manual este condiţia pentru utilizarea conformă şi operarea corectă.
- Siguranţa pentru operator şi funcţionarea fără defecţiuni a agregatului sunt garantate numai în cazul utilizării componentelor PLARAD originale. Acest lucru este valabil atât pentru părţi ale agregatului, cât şi pentru piese de schimb

- Dacă se utilizează alte componente, firma Maschinenfabrik Wagner nu poate să preia nicio garanţie pentru operarea şi funcţionarea sigură a produsului. Sunt excluse toate pretenţiile izvorâte din deteriorările care au rezultat din utilizarea altor componente.

- Maschinenfabrik Wagner răspunde pentru agregate în privinţa securităţii, fiabilităţii şi funcţionalităţii, numai dacă montajul, reglările noi, modificările, extinderile şi reparaţiile şurubelniţei să fie efectuate exclusiv de firma Maschinenfabrik Wagner sau de unităţi autorizate de către firma Maschinenfabrik Wagner în acest scop şi dacă agregatul hidraulic este utilizat în conformitate cu manualul de utilizare. Acest lucru include în special interdicţia de a modifica agregatul pentru folosire în alte scopuri.

- Vă rugăm să aveţi în vedere că detalii ale produsului dv. pot să difere faţă de figurile şi datele tehnice cuprinse în manualul de utilizare.

- Informaţiile cuprinse în manualul de utilizare corespund stadiului de la data tipăririi manualului. Totuşi, ne rezervăm dreptul de face modificări în orice moment şi fără anunţ prealabil.

2.4. Indicaţii generale de securitate

- La utilizarea agregatului trebuie să se respecte dispoziţiile legale şi reglementările aplicabile la locul de utilizare. În interesul desfăşurării în siguranţă a proceselor de lucru, administratorul şi utilizatorul sunt responsabili pentru respectarea prescripţiilor.

- Înaintea oricărei utilizări a agregatului utilizatorul trebuie să se asigure de funcţionarea sigură şi starea corespunzătoare ale agregatului.

- Utilizatorul trebuie să fie familiarizat cu operarea agregatului.

- Înaintea punerii în funcţiune trebuie să se verifice ca agregatul şi conductele şi cablurile să nu fie deteriorate. Cablurile şi conectoarele deteriorate trebuie să fie înlocuite imediat de personal calificat corespunzător.

- La utilizarea unui cablu prelungitor cu secţiune transversală mică şi lungime mare este posibil să apară o cădere de tensiune care are un efect nefavorabil asupra pornirii motorului. Este permisă utilizarea de cabluri prelungitoare cu o secţiune minimă de
  1,5 mm² pentru tensiune de reţea de 230 V
  2,5 mm² pentru tensiune de reţea de 100/110 V.

  Utilizaţi în aer liber doar acele cabluri prelungitoare care sunt admise pentru acest scop şi care sunt marcate corespunzător.

- În cazul tuturor lucrărilor de reparaţii şi întreţinere trebuie, în principiu, să se scoată ştecherul de alimentare din priză.

- Operatorul trebuie să cupleze/decupleze consumatori numai cu agregatul oprit, căci în caz contrar se ajunge la deteriorări şi poate să iasă fluid sub presiune (ulei hidraulic). Consecinţele ar putea fi vătămări ale ochilor şi arsuri. În caz de contact trebuie să se respecte fişele tehnice cu date de securitate (acronimul în germană MSDS) ale fluidelor de lucru.

2.5. Puncte de fixare

La transportul cu macaraua sau utilaje similare trebuie ca agregatul să se fixeze de punctul marcat în figura 1.

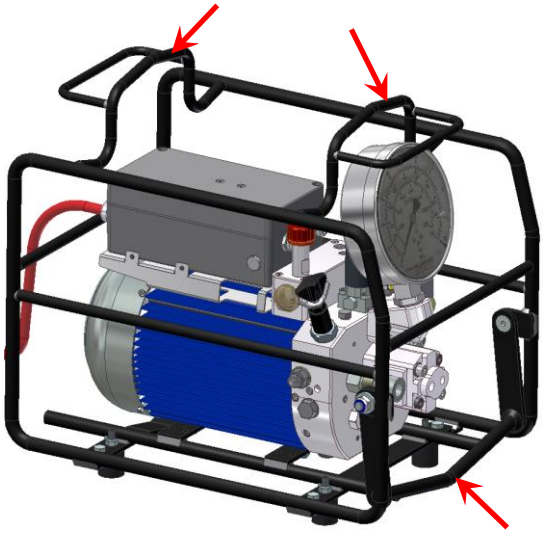

2.6. Identificarea produsului

Agregatul este marcat prin intermediul plăcuţei de identificare de tip aplicată pe produs. Plăcuţa de identificare de tip este pe capacul carcasei sistemului de comandă – a se vedea figura 2.

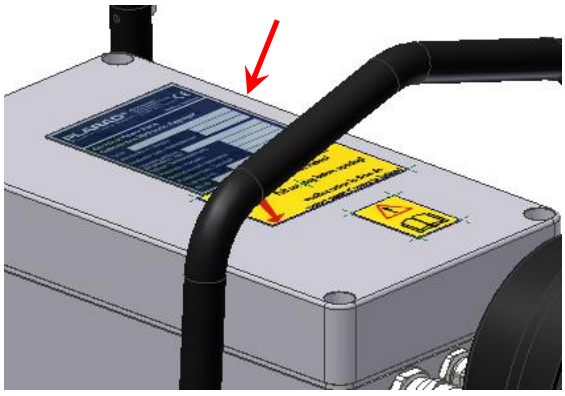

2.7. Simboluri şi avertizări



- Marcajul CE



- A se respecta instrucţiunile de montaj şi utilizare



- A se purta echipament de protecţie pentru auz/ochi



- Atenţie, indicaţie specială



- Avertizare cu privire la tensiunea electrică periculoasă



- Avertizare cu privire la suprafeţe fierbinţi



- Sigiliu de service cu indicaţie privind următoarea verificare



- WEEE Instrucţiune privind reciclarea/eliminarea deşeurilor

3. Descrierea procedeului de operare

Cu agregatul hidraulic şi şurubelniţele dinamometrice conectate la acesta se pot efectua operaţii de înşurubare după procedeu dinamometric. Cu agregatul hidraulic pot fi operate una sau două şurubelniţe dinamometrice (utilizare în tandem). La utilizarea în tandem nu sunt necesare setări speciale. Toate procedurile de lucru corespund operaţiei de înşurubare cu o şurubelniţă dinamometrică.

4. Informaţii despre produs

4.1. Utilizarea conformă

Agregatul hidraulic este prevăzut pentru acţionarea şurubelniţelor dinamometrice Plarad pentru strângerea şi desfacerea îmbinărilor cu şurub după procedeul dinamometric. Utilizarea agregatului este limitată la utilizarea pentru aplicaţii profesionale.

4.2. Utilizare neconformă

Agregatul hidraulic este conceput pentru utilizare în spaţii interioare şi exterioare, la temperaturi ale mediului cuprinse între -10°C şi +50°C. În cazul abaterii de la acest interval trebuie obligatoriu să se consulte fabricantul.

Agregatul hidraulic este adecvat pentru utilizare cu şurubelniţe dinamometrice Plarad, în măsura în care sunt îndeplinite condiţiile descrise mai sus. Agregatele sunt adecvate pentru operare de la reţele fixe, precum şi de la generatoare mobile de curent, în măsura în care sunt îndeplinite condiţiile

descrise în capitolul 6 „Date tehnice“.

O altă utilizare sau o utilizare depăşind cele menţionate mai sus este considerată neconformă. Pentru pagubele rezultate din utilizarea neconformă nu răspunde producătorul. Riscul cade numai în sarcina administratorului/utilizatorului.

4.3. Manuale de instrucţiuni de utilizare însoţitoare

- BGR/GUV-R 194 Utilizarea protecţiei pentru auz
- BGR 237, Reguli pentru utilizarea sigură a conductelor flexibile (furtunurilor) hidraulice
- Shell Tellus S2 VX 15, PD/MSDS

5. Ce conţine pachetul livrat

- Agregat hidraulic umplut cu ulei şi gata de lucru.
- Regulamentul BG 237: Conducte flexibile (furtunuri) hidraulice – Reguli pentru utilizare sigură.

5.1. Materiale consumabile

Componentele menţionate mai jos sunt conţinute în pachetul livrat.
Vă rugăm să le comandaţi în caz de necesitate!

Element filtrant 10µm (dacă există)
Ulei hidraulic 1l Shell Tellus S2 VX 15
Ulei hidraulic 5l Shell Tellus S2 VX 15

6. Date tehnice

Presiunea de lucru maximă	800bar
Greutate	33,5 kg
Nivel de presiune acustică(800bar) 1m	88 dB(A)*

XB 1-Z

L x l x h (mm)	circa 455 x 286 x 447 mm
Debit volumic	10 până la 800 bar 0,8l/min
Alimentare electrică	a se vedea plăcuţa de identificare de tip, fig. 2
Greutate	24 kg
Nivel de presiune acustică(800bar)	79,5 dB(A)* 1m

XB 2-Z

L x l x h (mm)	circa 500 x 343 x 464 mm
Debit volumic	10 până la 800 bar 1,2l/min
Alimentare electrică	A se vedea plăcuţa de identificare de tip
Greutate	31 kg
Nivel de presiune acustică(800bar)	89 dB(A)* 1m

XB 3,5-Z

L x l x h (mm)	circa 500 x 343 x 464 mm
Debit volumic	10 până la 800 bar 3,0l/min
Alimentare electrică	A se vedea plăcuţa de identificare de tip
Greutate	35 kg
Nivel de presiune acustică(800bar)	88 dB(A)* 1m

* la efectuarea de lucrări cu un agregat, pe fiecare metru de distanţă nivelul de presiune acustică se micşorează cu câte 6 dB(A)

Indicaţie cu privire la temperaturile de utilizare:
La funcţionarea sub -5°C poate să fie necesar să se pornească în mod repetat agregatul până se motorul funcţionează.

Putere minimă de branşament pentru generatoare mobile de curent de 4kVA.

7. Descrierea funcţionării

7.1. Punerea în funcţiune

Atenţie!

Conform BGR/GUV–R 194, la operarea agregatelor şi la o distanţă faţă de operator mai mică de 2 m trebuie să se utilizeze protecţie pentru auz conform DIN EN 458.

Atenţie!

În cazul unei temperaturi a mediului ridicate şi a unei funcţionări mai îndelungate, se pot atinge temperaturi ale suprafeţelor de până la 80°C.

Atenţie!

Trebuie să se asigure o poziţie sigură.

Atenţie!

Înainte de punerea în funcţiune şi în timpul funcţionării agregatul trebuie verificat periodic să nu prezinte neetanşeităţi şi trebuie urmărită pierderea de presiune.

Atenţie!

La verificarea nivelului de ulei trebuie avută în vedere poziţia orizontală a agregatului.

- Se verifică nivelul de ulei la vizorul de ulei de la rezervorul auxiliar:
  Agregatul se încălzeşte până la deconectarea automată. Dacă este cazul se umple sau se extrage prin intermediul ştuţurilor de umplere a uleiului de la rezervorul auxiliar până la max. mijlocul vizorului.
- Vizorul de la blocul de supape trebuie să fie acoperit complet cu ulei.

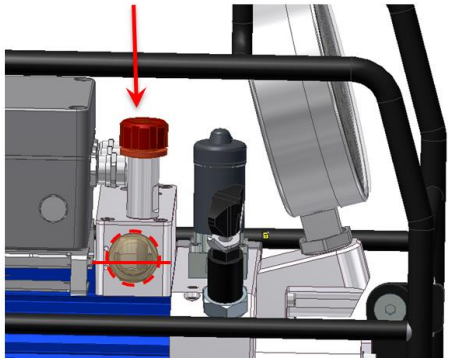

Atenţie!

Se verifică cablul de alimentare electrică să nu prezinte deteriorări.

- Se realizează legătura de alimentare electrică a agregatului hidraulic.

Atenţie!

Supapele şi telecomanda sunt sub tensiunea de alimentare.

Atenţie!

Trebuie să se respecte tensiunea de alimentare indicată pe plăcuţa de identificare de tip.

- Se conectează furtunurile hidraulice cu agregatul.

- La agregat, racordul cu cuplă este racordul de presiune (de refulare) (valabil numai pentru utilizarea CEJN Seria 115. Acest lucru poate să fie diferit în cazuri particulare).

- Se îmbină între ele la celălalt capăt furtunurile hidraulice, la aplicaţiile în tandem se îmbină ambele perechi de furtunuri.

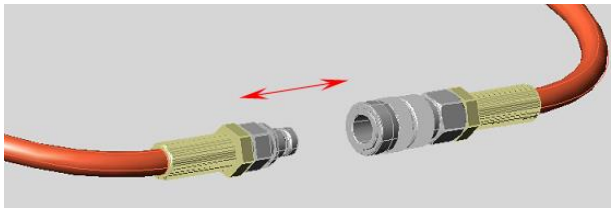

- Prin acţionarea tastei „ON“ se porneşte agregatul.



- Se menţine apăsată tasta „ON“ circa 30 secunde, în acest timp sunt aerisite furtunurile hidraulice.

- Agregatul se opreşte cu tasta „OFF“.



- Se conectează şurubelniţa dinamometrică.

- Presiunea de reglat rezultă din tabelul cu cuplurile de strângere ale şurubelniţei dinamometrice.

- Apoi agregatul se porneşte cu tasta „ON“.

- Se menţine apăsată tasta „ON“ de la telecomandă și la supapa de reglare a presiunii se reglează presiunea hidraulică necesară.

Supapa de reglare a presiunii

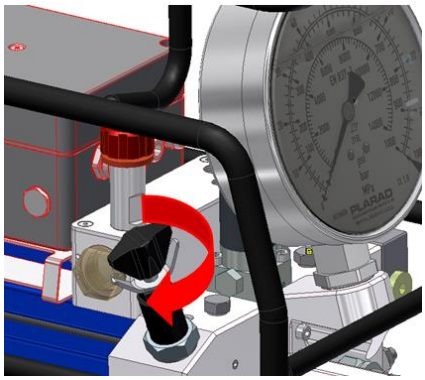

Manometru



- Presiunea se citeşte la manometrul agregatului.

7.2. Operare

Tasta „ON“ acţionată = şurubelniţa avansează

Tasta „ON“ neacţionată = şurubelniţa se retrage

Tasta „OFF“ acţionată = agregatul se opreşte

După ce a fost reglată presiunea necesară:

- Se apasă tasta „ON“ şi se menţine apăsată până ce şurubelniţa nu se mai roteşte.
- Se eliberează tasta „ON“ şi se aşteaptă până ce şurubelniţa este retrasă cu ajutorul sistemului cu pârghie şi clichet.
- Această operaţie se repetă până când şurubelniţa nu se mai roteşte la o nouă apăsare a tastei „ON“ şi s-a atins presiunea reglată în prealabil.
- Operaţia de înşurubare este încheiată.

După oprirea agregatului cu tasta „OFF“, furtunurile hidraulice se află încă sub presiune. Pentru a se putea decupla furtunurile de la agregat, trebuie ca acestea să fie scoase de sub presiune prin apăsarea capacului negru de la electrovalvă.

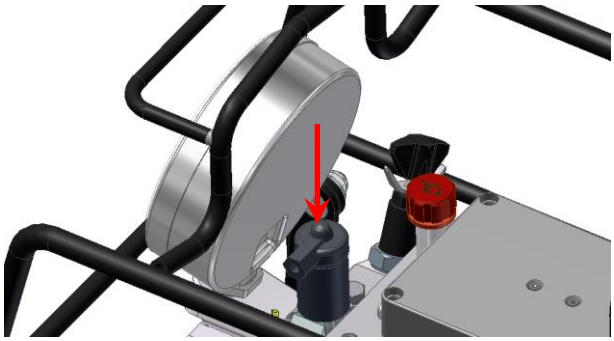

7.3. Indicaţii de întreţinere

- Nivelul de ulei din agregat trebuie se verifice periodic, în special la începerea lucrului.
- Noi recomandăm efectuarea unui schimb de ulei după fiecare 150 de ore de funcţionare, însă cel mai târziu după un an.
- Cuplele şi niplurile de la agregat, furtunurile şi şurubelniţa dinamometrică trebuie să se menţină curate. Înainte de a se efectua conectarea,se curăţă cupla şi niplul cu o cârpă.
- La transport şi depozitare închideţi cu capace de închidere cuplele şi niplurile.

8. Instrucţiuni cu privire la gestionarea deşeurilor



Acest simbol indică faptul că produsul trebuie să fie gestionat ca deşeu în conformitate cu directiva WEEE (Directiva privind deşeurile provenite din aparatele electronice şi electrocasnice uzate) (2002/96/CE) şi cu legislaţia naţională, şi nu este permisă aruncarea lui în gunoiul menajer. Acest produs trebuie să fie predat unui centru de colectare prevăzut în acest scop. Acest lucru se poate face de ex, prin returnare la cumpărarea unui produs similar sau prin predare la un centru de colectare autorizat pentru procesarea şi reciclarea aparatelor electrice şi electrocasnice uzate.

Informaţii cu privire la centrele de colectare ale aparatelor vechi şi uzate se pot obţine de la administraţia locală, organizaţiile de drept public şi privat pentru managementul deşeurilor, un centru autorizat pentru gestionarea deşeurilor provenite din aparatele electrice şi electronice vechi sau de la firma dv. de salubritate.

9. Instrucţiuni pentru schimbarea uleiului/filtrului

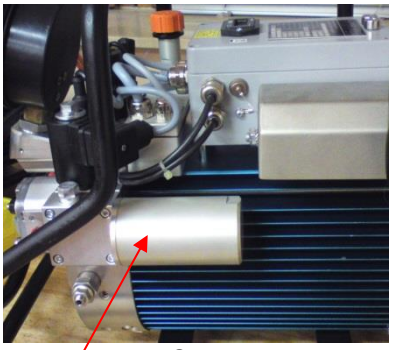

XB 2-Z

Filtru

Pentru versiunea **IQ-VAX** aveţi nevoie de o cheie fixă cu mărimea SW 46 mm pentru a deşuruba carcasa filtrului. Unitatea de filtrare trebuie să fie demontată complet. (4 x şuruburi M4)

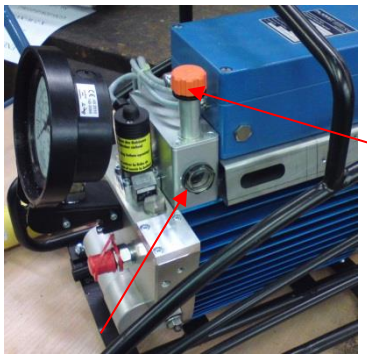



Umpleţi cu atenţie cu o pâlnie ulei proaspăt şi controlaţi nivelul de umplere la vizor. Ξ Se umple circa 2,1 litri de ulei Shell Tellus S2 VX15 lent şi cu atenţie. Pâlnia trebuie să fie ţinută puţin înclinat pentru ca aerul să poată să iasă.

<u>Cantitatea de ulei 2,1 l şi tipul de ulei Shell Tellus S2 VX 15</u>



Inel cu profil O 42 x 1,5

Inel cu profil O 13 x 2 (2 buc.)

Inel cu profil O 7 x 1,5

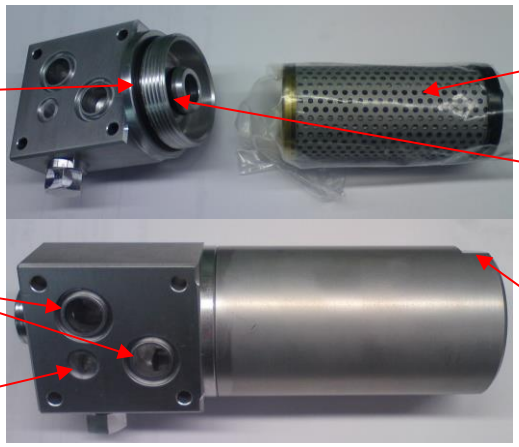

Element filtrant

Inel cu profil O 14 x 2

Mărimea SW 42 mm Carcasa filtrului

Şurub pentru golirea uleiului (de la partea de jos a pompei)

<u>Schimb de ulei</u> (interval de schimbare la fiecare 150 de ore/ 1x anual sau ulei murdar, de ex. culoarea uleiului)

Aşezaţi o găleată sub pompă şi deschideţi şurubul de golire.

Deschideţi şurubul portocaliu de aerisire/ventilare.

PLARAD®
Torque & Tension Systems

... a successful connection!

Maschinenfabrik Wagner GmbH & Co. KG
Birrenbachshöhe · 53804 Much · Germany

Tel. naţional (Germania): (02245) 62-0
Fax. naţional (Germania): (02245) 62-66
Tel. internaţional: +49 (0)2245 62-10
Fax internaţional: +49 (0)2245 62-22

info@plarad.com · www.plarad.com

Reproducere şi copiere, chiar şi numai parţiale, numai cu acord prealabil în scris. Ne rezervăm dreptul de a face modificări. Nu răspundem pentru greşelile de tipar şi de informare.
Ediţia: 11/2019

77292

12_BA_XB-Z_ROU_1.0_77292