Driftsvejledning

Tilbehør til forskudte gear

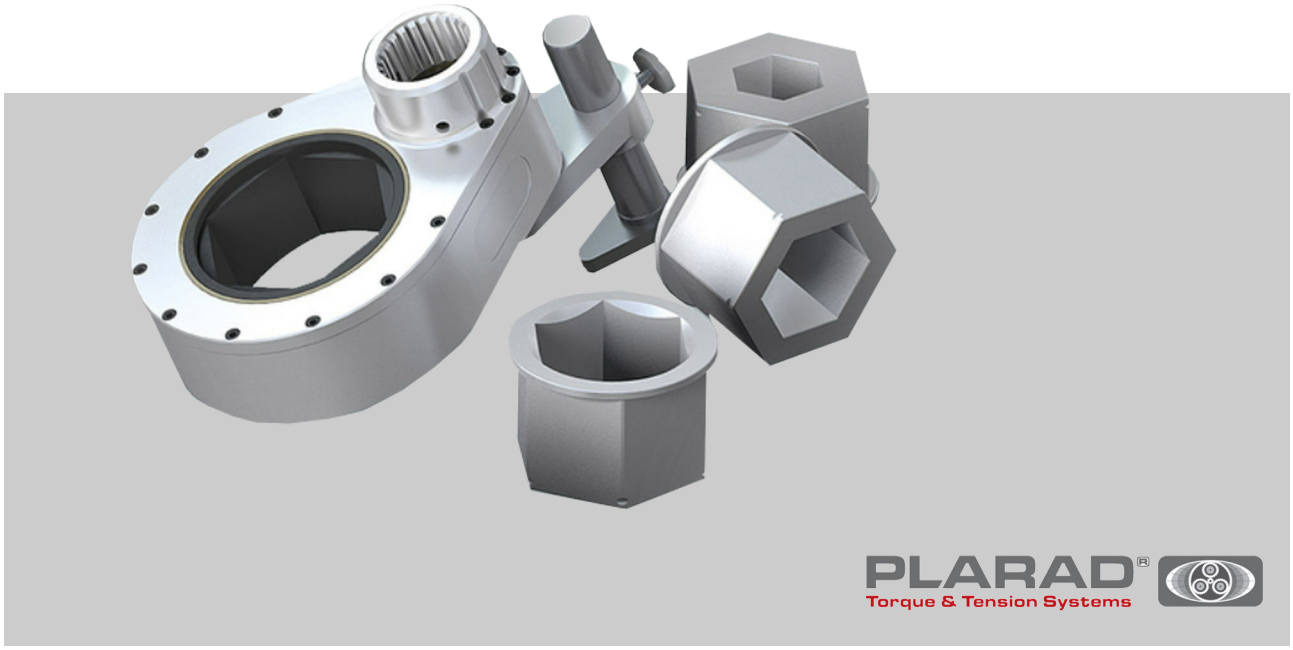

Læs vejledningen omhyggeligt før anvendelsen!
Skal opbevares til senere brug!

Maschinenfabrik Wagner GmbH & Co. KG
Birrenbachshöhe 12
53804 Much
TYSKLAND
Telefon: +49 2245 62-0
Telefax: +49 2245 62-22
e-mail: info@plarad.de
Internet: www.plarad.de
Oversat fra den originale driftsvejledning
pA# 83103, 2, da_DK

© Maschinenfabrik Wagner GmbH & Co. KG 2024

Oplysninger om denne vejledning



Denne vejledning muliggør en sikker og effektiv håndtering af det forskudte gear PLARAD®.

Vejledningen udgør en bestanddel af de forskudte gear og skal opbevares i nærheden af dem, så den altid er tilgængelig for brugeren.

Brugeren skal læse denne vejledning omhyggeligt igennem og have forstået den, før alt arbejde påbegyndes. Grundforudsætning for sikkert arbejde er overholdelse af alle anførte sikkerhedshenvisninger og handlingsanvisninger i denne vejledning. Derudover gælder de lokale forskrifter til forebyggelse af ulykker og de generelle sikkerhedsbestemmelser for anvendelsesområdet for de forskudte gear.

Illustrationerne i denne vejledning har til formål at give en grundlæggende forståelse og kan afvige fra den faktiske udførelse.

Andre gældende dokumenter

Ud over denne vejledning skal dokumenterne til det drevne værktøj overholdes:

Ophavsretsbeskyttelse

Denne vejledning er ophavsretligt beskyttet.

Overdragelse af denne vejledning til tredjepart, mangfoldiggørelser af enhver type eller form – også i uddrag – samt udnyttelse og/eller formidling af indholdet er ikke tilladt uden skriftlig tilladelse fra Maschinenfabrik Wagner GmbH & Co. KG bortset fra til interne formål. Handlinger i modstrid med dette forpligter til skadeserstatning. Maschinenfabrik Wagner GmbH & Co. KG forbeholder sig ret til at gøre yderligere krav gældende.

Ophavsretten tilhører Maschinenfabrik Wagner GmbH & Co. KG.

Videreudvikling af vejledningen

Denne vejledning blev udarbejdet med størst mulig omhyggelighed. Hvis du opdager fejl, har spørgsmål eller konstaterer uoverensstemmelser, så informér os skriftligt om dette. Med dine forbedringsforslag bidrager du til udformningen af en brugervenlig vejledning.

Genbestilling

Yderligere eksemplarer af denne vejledning kan genbestilles mod gebyr.

Kontakt »*Producent*« *på side 4*.

Producent

Maschinenfabrik Wagner GmbH & Co. KG
Birrenbachshöhe 12
53804 Much
TYSKLAND
Telefon: +49 2245 62-0
Fax: +49 2245 62-22
E-mail: info@plarad.de
Internet: www.plarad.de

PLARAD®-service

Oplysninger om PLARAD®-service og om autoriserede PLARAD®-partnere:

- *www.plarad.de*

Indholdsfortegnelse

1 Tilbehør til forskudte gear 6
1.1 Oversigt 6
1.2 Montering af forskudt gear 8
1.3 Anvendelse af forskudt gear 8
1.4 Afmontering af forskudt gear 9
1.5 Vedligeholdelse af forskudt gear 9
2 Bortskaffelse af forskudt gear 12
3 Indeks 13

1 Tilbehør til forskudte gear

Referencenummer pA# 83103

1.1 Oversigt

Varianter

Forskudte PLARAD®-gear kan leveres i tre udførelser.

Yderligere informationer findes på: *https://www.plarad.de/download-center.html*

Oversigt eksempel STX

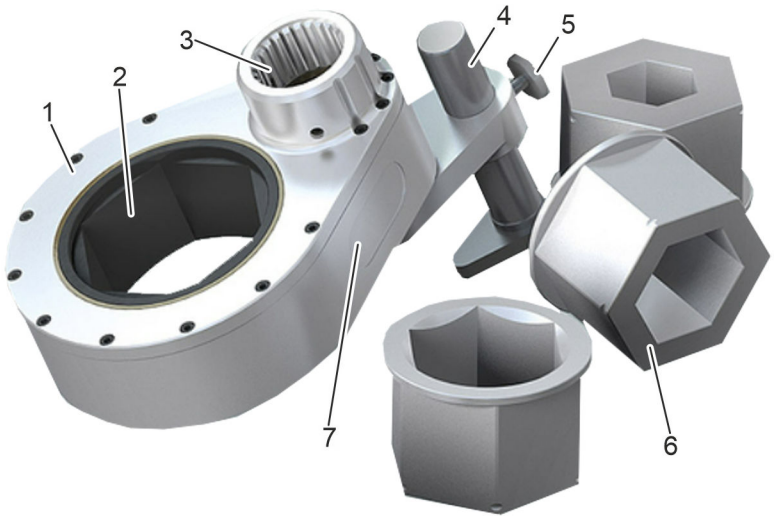

Fig. 1: Oversigt eksempel STX

1 Forskudt gear STX
2 Sekskantindsats
3 Holder til firkantdrev
4 Støtte til forskudt gear
5 Låseskrue
6 Sekskant-reduktionsindsatser
7 Typeskilt

Kort beskrivelse

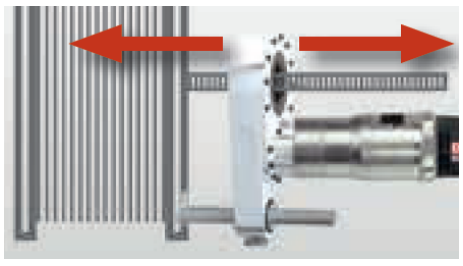

Fig. 2: Eksempel på lange gevind-spindler

Med forskudte gear kan der gennemføres skruninger på steder, hvor der ikke er plads over skruen til at sætte momentnøglen på. Firkantdrevet på momentnøglen og sekskantindsatsen til skruning er forskudt til siden.

Forskudte gear gør det muligt, at møtrikker kører med på lange gevindspindler (Fig. 2).

Gearskade

BEMÆRK!

Gearskade grund af overskridelse af det maksimale drejningsmoment!

Overskridelse af det maksimale moment kan medføre gearskader.

– Overhold følgende momentberegninger for forskudte gear ST, STX og ST2.
– Overskrid aldrig momenterne.

ST, STX – momenttabel

For forskudte gear ST og STX gælder:

De forskudte gear ST og STX har deres eget momenttabel.

Maksimalt indgangsmoment = udgangsmoment ÷ gearudveksling

ST2 – ingen momenttabel

Ved forskudte gear ST2xxx gælder:

Takket være den tilpassede udveksling kræves der ingen egen momenttabel til de forskudte gear.

Indgangsmoment = udgangsmoment

Der kan option udstedes et værkscertifikat.

Teknisk datablad

Teknisk datablad kan findes på: https://www.plarad.de/download-center.html

Typeskilt

Der findes følgende oplysninger på typeskiltet:

- Producentnavn med fuldstændig adresse
- Typebetegnelse
- Artikel-/serienummer
- Maksimalt moment
- Byggeår
- Vægt
- Reduktion
- Multiplikator "x"

"x" – omregning af drejevinklen

Firkantdrevets og sekskantindsatsens drejevinkel adskiller sig med multiplikatoren "x".

Multiplikatoren "x" angives for hvert forskudt gear på følgende steder:

- Typeskilt
- Teknisk datablad

1.2 Montering af forskudt gear

Personale:
- Momentnøglens fagpersonale

Beskyttelsesudstyr:
- Arbejdsbeskyttelsestøj
- Sikkerhedssko

Efterfølgende beskrives monteringen af et forskudt gear ST2 på momentnøgler fra PLARAD®-apparatgeneration DE1, DA2, DP1, DP2.

1. Afmontér omløbermøtrikken, og fjern begge holderinge.
2. Afmontér O-ringen bag fortandingen til planetgearet.
3. Sæt omløbermøtrikken på igen.
4. Sæt holderingen uden fortanding i. Positionér centreringsansatsen i retning mod gearet.
5. Sæt holderingen med fortanding i. Positionér centreringsansatsen i retning mod gearet.
6. Sæt det forskudte gear på, og før momentnøglen ind i det forskudte gears holder ved at dreje firkantdrevet.
7. Spænd omløbermøtrikken håndfast.

1.3 Anvendelse af forskudt gear

Personale:
- Momentnøglens fagpersonale

Beskyttelsesudstyr:
- Arbejdsbeskyttelsestøj
- Sikkerhedssko

Yderligere informationer .

Klargøring af forskudt gear

1. Vælg et egnet forskudt gear til skruningen.
2. Sæt om nødvendigt sekskant-reduktionsindsatsen til det forskudte gear i sekskantindsatsen.
3. Sæt støtten til det forskudte gear i. Sørg for at sikre det forskudte gears låseskrue.

   Understøt ved hjælp af støtteplader, hvis de findes.
4. Sæt det forskudte gear på skruesamlingen.

Støtte til forskudt gear

5. Indstil støtterne til det forskudte gear. Løsn dertil låseskruen, læg støtterne til det forskudte gear på en egnet støtte, og sørg for at sikre låseskruen.
6. Sæt momentnøglens firkantdrev på.

   ⇨ Det forskudte gear er parat til skruningen.

Vær opmærksom på drejeretningen. Indstil momentnøglen korrekt.

1.4 Afmontering af forskudt gear

Personale:
- Momentnøglens fagpersonale

Beskyttelsesudstyr:
- Arbejdsbeskyttelsestøj
- Sikkerhedssko

Efterfølgende beskrives afmonteringen af et forskudt gear ST2 på momentnøgler fra PLARAD®-apparatgeneration DE1, DA2, DP1, DP2.

1. Løsn omløbermøtrikken.
2. Træk momentnøglen af det forskudte gears holder.
3. Tag holderingen med fortanding ud.
4. Tag holderingen uden fortanding ud.
5. Tag omløbermøtrikken af.
6. Montér O-ringen bag fortandingen til planetgearet.
7. Sæt begge holderinge i, og spænd omløbbermøtrikken.

1.5 Vedligeholdelse af forskudt gear

Ukorrekt udført vedligeholdelsesarbejde

ADVARSEL!

Fare for kvæstelser på grund af ukorrekt udført vedligeholdelsesarbejde!

Ukorrekt vedligeholdelse kan medføre alvorlige kvæstelser og betydelige materielle skader.

- Sørg for tilstrækkelig plads til at arbejde, før arbejdet påbegyndes.
- Sørg for orden og renhed på arbejdsstedet! Komponenter og værktøjer, der ligger løst på hinanden og løst rundt omkring, udgør farer for ulykker.
- Udelukkende "smøring", "rengøring" og "kontrol med hensyn til skader" er vedligeholdelsesarbejde, der må udføres af brugeren.
- Alle reparationer skal udføres af producenten.
- Anvend kun originale PLARAD®-reservedele.

Vedligeholdelsesarbejder

Hvis der ved de regelmæssige kontroller kan konstateres en øget slitage, skal de nødvendige vedligeholdelsesintervaller forkortes i overensstemmelse med de faktiske tegn på slitage. Kontakt PLARAD®-service i tilfælde af spørgsmål om vedligeholdelsesarbejde og -intervaller.

Interval	Vedligeholdelsesarbejde	Personale
Før og efter hver anvendelse	■ Rengør. ■ Kontrollér overflader, advarselssymboler og piktogrammer med hensyn til skader. ■ Kontrollér alle komponenter for skader og funktion.	Bruger
Ved intensiv brug hver måned	Smør med Molykote LT165 eller Molykote BR2, hvis der findes smørenipler.	Bruger
Årligt	Smør med Molykote LT165 eller Molykote BR2, hvis der findes smørenipler.	PLARAD®-service

Tilbehør, reserve- og sliddele

Reservedele skal opfylde de tekniske krav, der er fastlagt af PLARAD®. Dette er altid sikret for så vidt angår originale reservedele. Der kan kun ydes en garanti for de originale reservedele, der leveres af PLARAD®.

Montering eller anvendelse af andre reservedele kan under visse omstændigheder ændre konstruktivt fastlagte egenskaber negativt og derved forringe den aktive eller passive sikkerhed.

Ethvert ansvar og enhver garanti er udelukket for skader, der opstår som følge af anvendelse af andre reserve- og tilbehørsdele end de originale.

Hav mindst følgende oplysninger om momentnøglen parat med henblik på at sikre en problemfri og hurtig behandling:

- Ordregiver
- Det forskudte gears serienummer
- Ønsket reservedel
- Ønsket styktal
- Ønsket forsendelsestype

»PLARAD®-service« på side 4

Vedligeholdelse af forskudt gear udført af brugeren

Personale: ■ Bruger

Udfør følgende vedligeholdelsestrin før og efter hver anvendelse:

Rengøring

1. **BEMÆRK!**
   Materielle skader på grund af ukorrekt rengøring!

   Rengør det forskudte gear med en blød klud. Anvend aldrig stærke rengøringsmidler, vand, børster, skarpkantede værktøjer eller højtryksrenser.

   ADVARSEL!
   Brandfare!

   Rengør ikke det forskudte gear i nærheden af antændelseskilder, hvis der anvendes isopropylalkohol. Ryg ikke. Afvent uddunstning.

Overflader og mærkning

2. Kontrollér overflader og mærkning for skader. Sørg for reparation i tilfælde af skader eller ulæselig mærkning.

Kontrol af komponenter

3. Kontrollér alle komponenter (forskudt gear, hoved, skifteindsatser, reduktionsindsatser, støtter til forskudt gear, låsesplitter, låseringe, etc.) for skader, deformationer og funktion. Udskift dem i tilfælde af skader.

4. **ADVARSEL!**
   Fare for kvæstelser i tilfælde af defekt forskudt gear!

   Anvend ikke et defekt forskudt gear. Få den omgående repareret eller defekte dele udskiftet. Kontakt PLARAD®-service.

Smøring

Smør hver måned ved intensiv brug af forskudte gear med smørenippel.

1. Tryk smøremidlet Molykote LT165 eller Molykote BR2 ind i smøreniplen med en fedtsprøjte.
2. Opsaml overskydende smøremiddel korrekt.
3. Rengør det forskudte gear og arbejdsomgivelserne. Bortskaf rengøringsmidler og overskydende smøremiddel miljøvenligt.

2 Bortskaffelse af forskudt gear

Det forskudte gear skal bortskaffes miljøvenligt efter endt levetid.

Bortskaffelse

Såfremt der ikke er indgået nogen tilbagetagelses- eller bortskaffelsesaftale, skal det forskudte gear skrottes i overensstemmelse med de lokale bestemmelser. Benyt autoriserede indsamlingssteder med henblik på oparbejdningen af metaller.



MILJØ!

Fare for miljøet i tilfælde af forkert bortskaffelse!

I tilfælde af forkert bortskaffelse kan der opstå farer for miljøet.

Metal må ikke komme i vandmiljøet, kloaksystemet eller jorden.

Hvis der er tvivl, skal der indhentes oplysninger om miljøvenlig bortskaffelse hos de lokale kommunale myndigheder eller særlige specialistvirksomheder inden for bortskaffelse.

3 Indeks

A

Andre gældende dokumenter 3
Autoriserede partnere 4

B

Bortskaffelse 12

F

Forbedringsforslag 3
Forskudt gear
- Afmontering 9
- Anvendelse 8
- Bortskaffelse 12
- Klargøring 8
- Kort beskrivelse 6
- Montering 8
- Omregning drejevinkel 7
- Oversigt 6
- Rengøring 11
- Smørenippel 11
- Smøring 11
- Støtte 8
- Tekniske data 7
- Typeskilt 7
- Varianter 6
- Vedligeholdelse 9
- Vedligeholdelsesarbejder 10

Forskudte gear 6

G

Genbestilling 3

K

Kundeservice 4

M

Maschinenfabrik Wagner 4

O

Ophavsretsbeskyttelse 3

P

Producent 4

S

Service 4